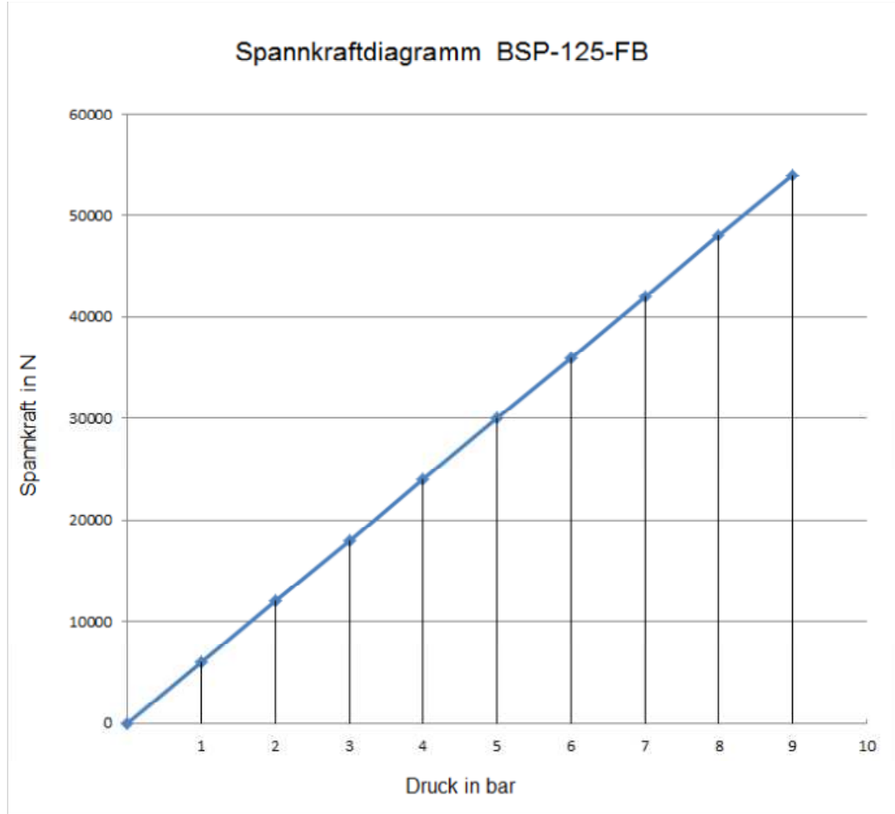

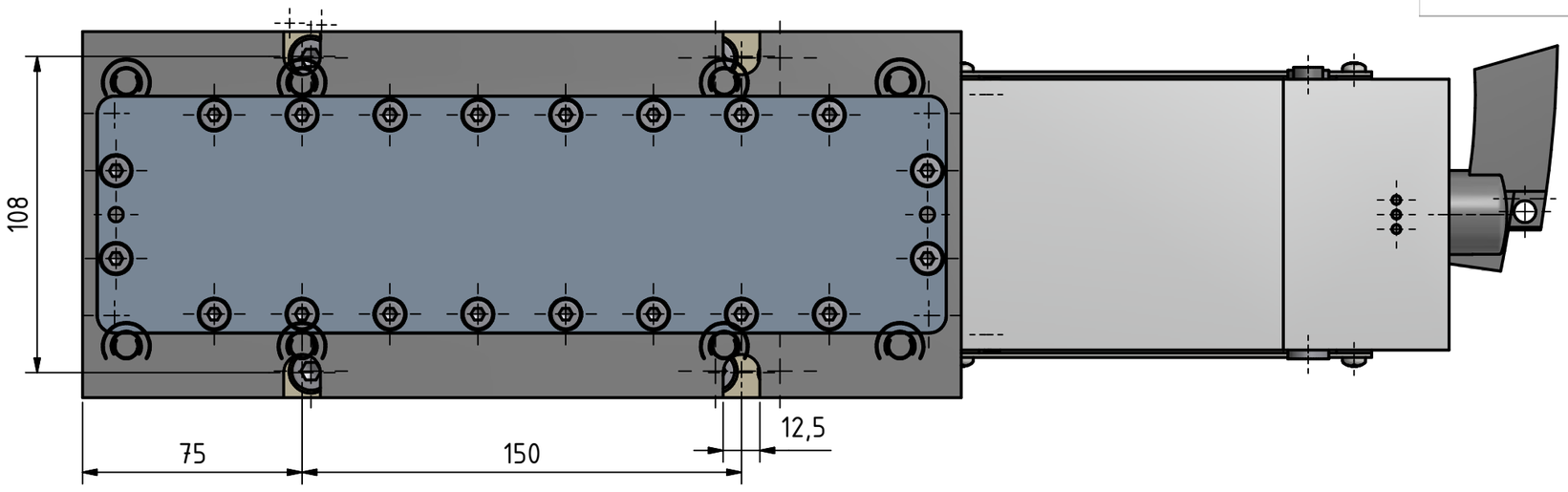

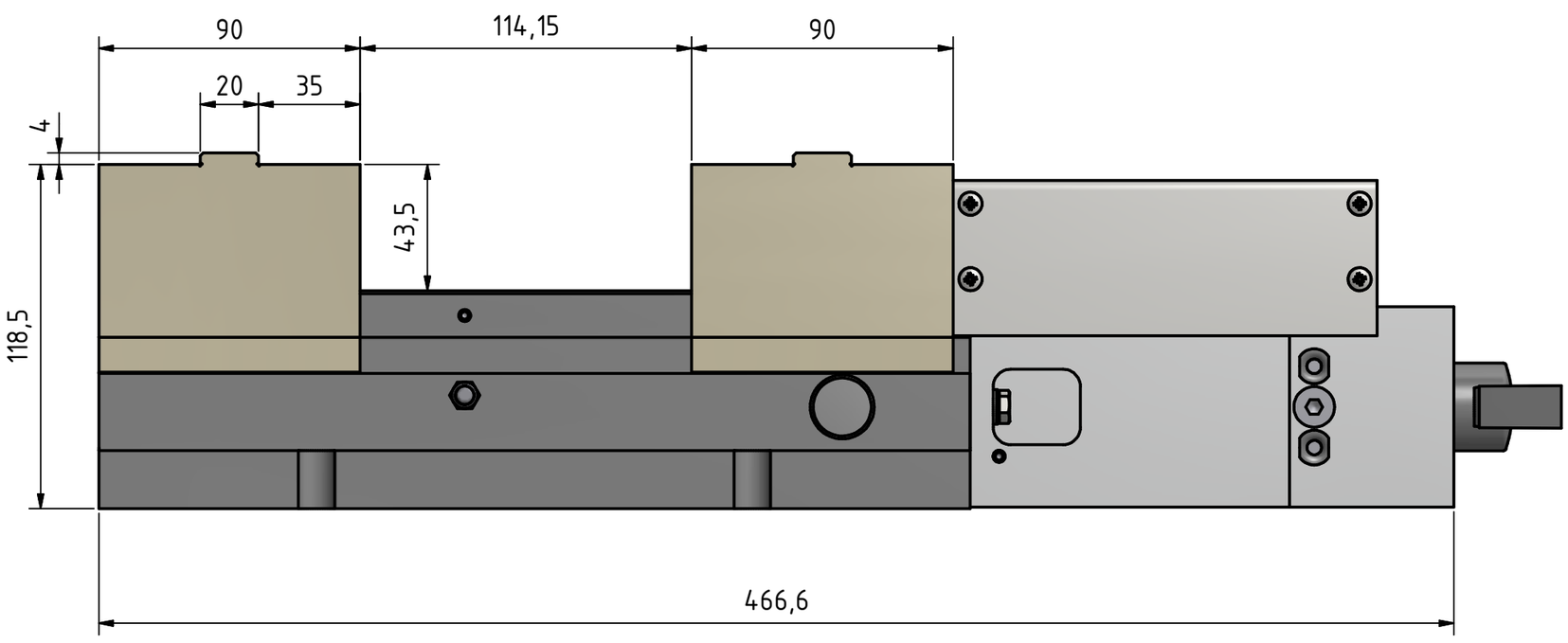

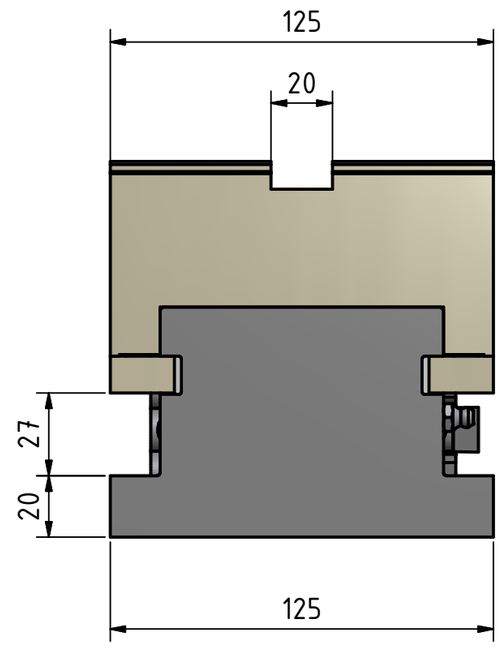

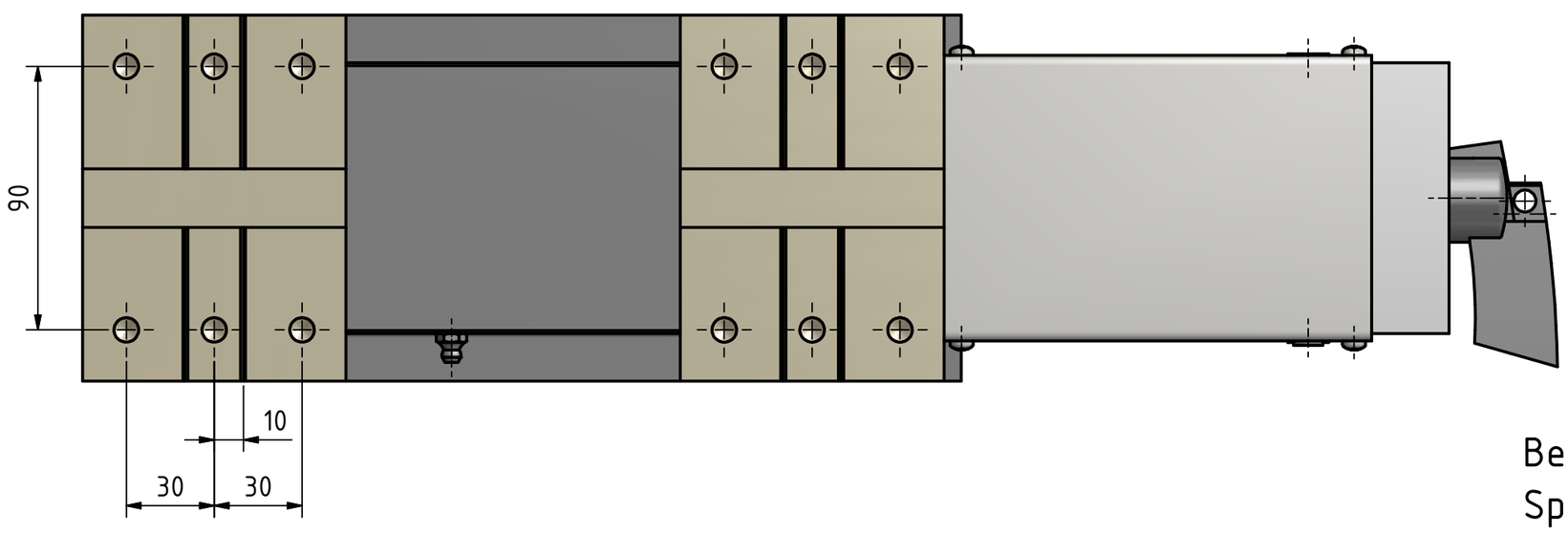

Betätigungsdruck max.: 9bar
Spannkraft max.: 54kN bei 9bar
Backenhub: 3mm
Gewicht: 26kg

	Datum	Name	
Gezeichnet	16.01.2015	Adam	Pneumatik-Schraubstock BSP-125-FB
Kontrolliert			
Norm			
Gewicht:			Zeichnungs-Nr. 151-0125-001 Revisions-Nr. 1 — 1 / A2

Archiv: C:\temp\151-0125-001-Datenblatt.idw